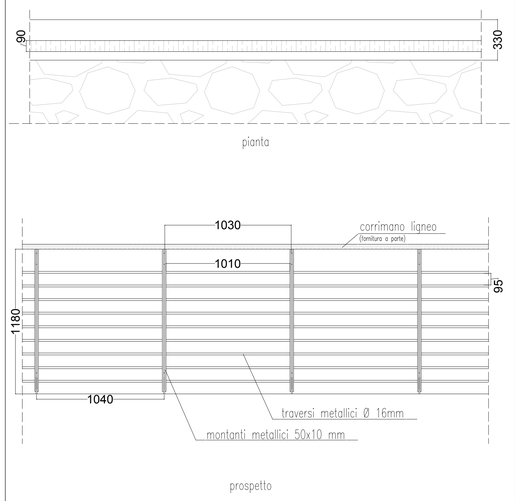

PIANTA E PROSPETTO TRATTO TIPO BALAUSTRA PASSEGGIATA

Scala: 1:20 | Particolare: **A**

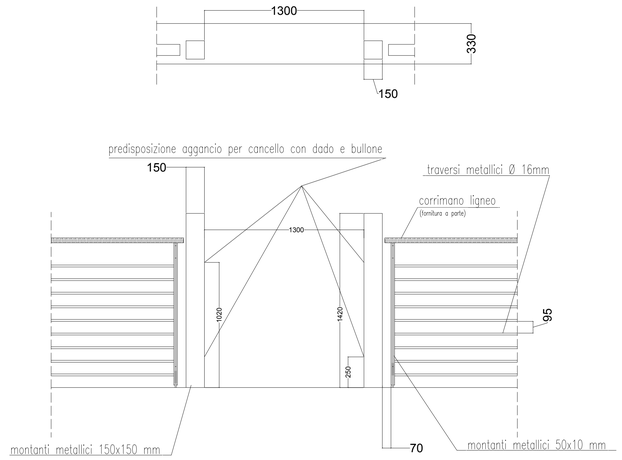

PIANTA E PROSPETTO CANCELLO TIPO INGRESSO STABILIMENTI BALNEARI

Scala: 1:20 | Particolare: **B**

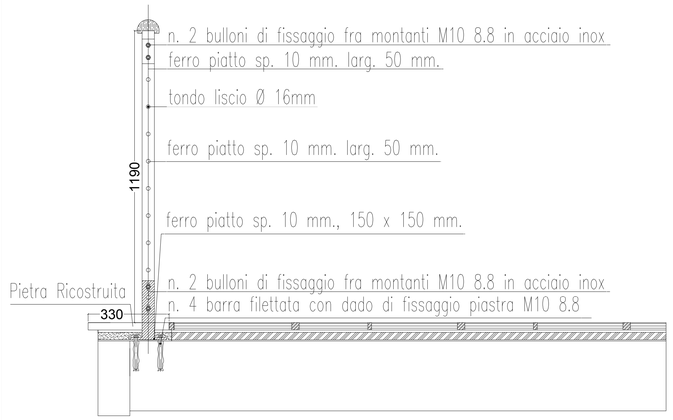

SEZIONE TIPO MONTANTI E PIASTRE (per dettagli costruttivi piastra vedi particolare **N - O**)

Scala: 1:10 | Particolare: **C**

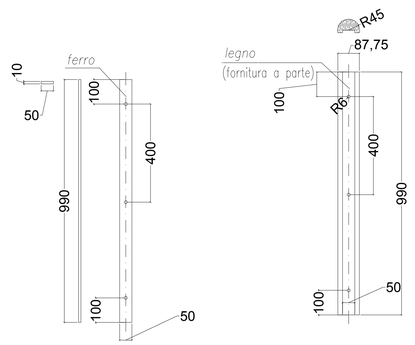

PIANTA SEZIONE CORRIMANO LIGNEO E PIASTRA BASE IN FERRO DEL CORRIMANO.

Scala: 1:10 | Particolare: **F**

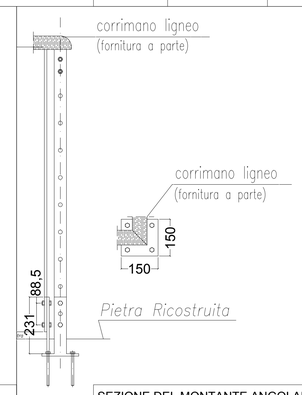

SEZIONE DEL MONTANTE ANGOLARE.

Scala: 1:10 | Particolare: **G**

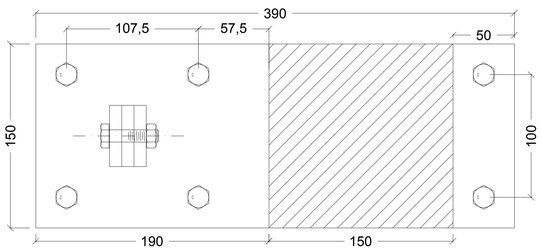

PIANTA PIASTRA CANCELLO.

Scala: 1:2 | Particolare: **D**

Sagomatura marmo passeggiata

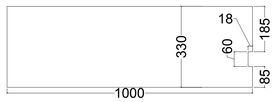

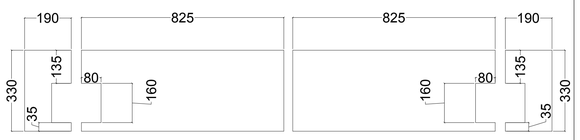

Sagomatura marmi cancelli

PARTICOLARE SAGOMATURA MARMI.

Scala: 1:10 | Particolare: **E**

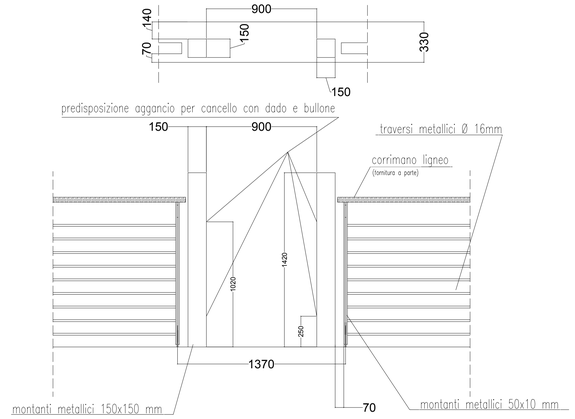

PIANTA E PROSPETTO CANCELLO INGRESSO STABILIMENTI BALNEARI DIANA E LAIGUEGLIA.

Scala: 1:2 | Particolare: **N**

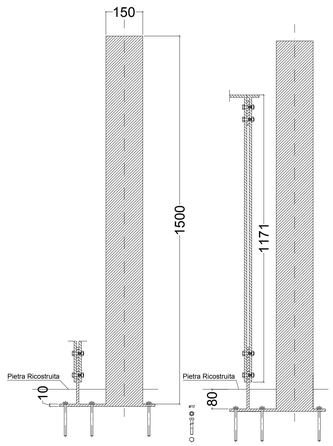

SEZIONE E PROSPETTI MONTANTE DEL CANCELLO.

Scala: 1:10 | Particolare: **H**

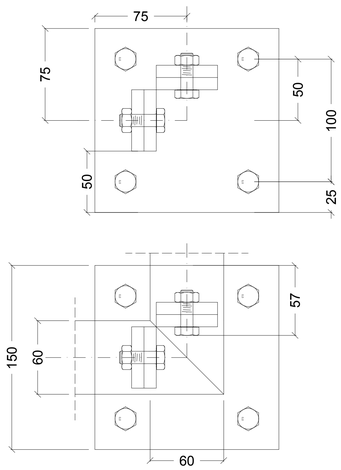

PIANTA PIASTRA BASE IN FERRO ANGOLARE.

Scala: 1:2 | Particolare: **I**

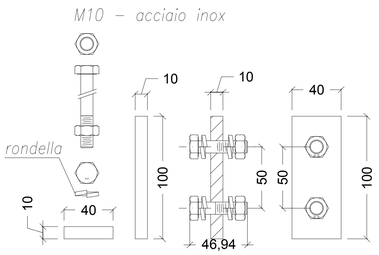

PIANTA SEZIONE PROSPETTO PIASTRA COLLEGAMENTO FRA MONTANTI.

Scala: 1:2 | Particolare: **L**

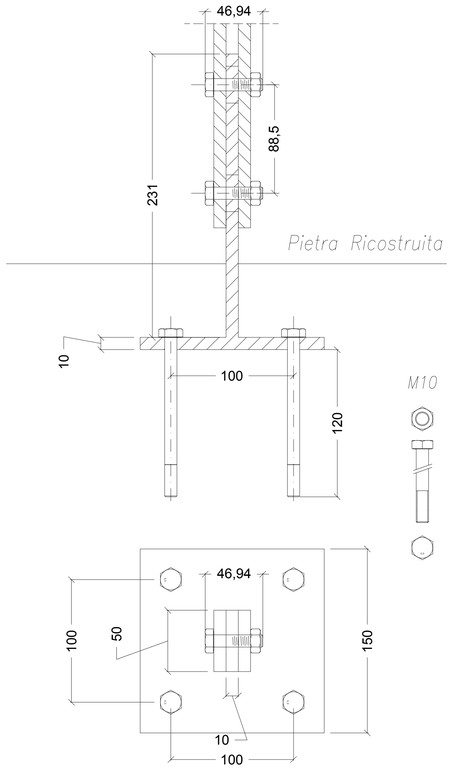

PIANTA SEZIONE PIASTRA BASE INCASSATA NEL SOTTOFONDO.

Scala: 1:2 | Particolare: **M**

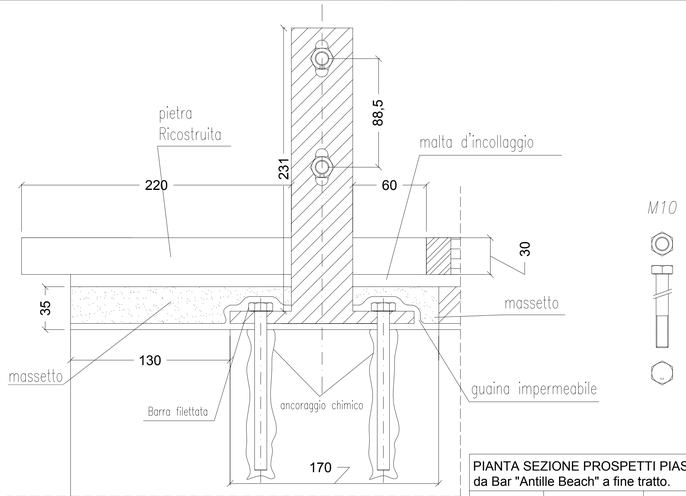

PIANTA SEZIONE PROSPETTI PIASTRA BASE da Bar "Antille Beach" a fine tratto.

Scala: 1:2 | Particolare: **O**

MATERIALI UTILIZZATI:

Balaustra in ferro zincato.
Barra filettata e bulloni M10 - classe 8.8 - Tipo Fischer FIS A M10 o similari.
Bulloni M10 - classe 8.8 - Acciaio Inox per collegamento fra montanti.
Rondelle ferma bullone - Acciaio Inox.
Ancorante chimico: Tipo Fischer FIS EM o similari.
Piastra base in ferro zincato: 150 x 150 x 10 mm.
Guaina impermeabile: Tipo IDROPLAST Polyglass o similari.
Malta d'incollaggio: Tipo Kerakoll H40 ECO MAX o similari.
Pietra naturale Bordatura: Pietra Ricostruita.
Legno corrimano: IROKO - *(FORNITURA A PARTE).*

Spazio per il Comune

COMUNE DI LAIGUEGLIA

TAVOLA N°: 2
PIANTE - SEZIONI - PROSPETTI
Particolari Costruttivi

OGGETTO: **Rifacimento parapetto della passeggiata del Comune di Laigueglia S.S. 1 Aurelia Lungomare "Del Golfo"**

firma:

COMMITTENTE: COMUNE DI LAIGUEGLIA
Via Genova, 2
17053 - Laigueglia
P.I. 00338490093

PROGETTISTA: ING. GRAZIANO FERRARI / ING. ANDREA FOCARDI

DATA: | REVISIONE: 01 | SCALA: varia

Ing. Graziano Ferrari C.F FRR GRZ 77S23 A145M P.IVA 01396590090 - Vico Barbacana 85 - 17038 - Villanova d' Albenga TEL.0182/582742
Ing. Andrea Focardi C.F FCR NDR 77D08 B826H P.IVA 01401050099 - Vico Barbacana 85 - 17038 - Villanova d' Albenga TEL.0182/582742

l'elaborato è di proprietà dello studio e protetto ai sensi di legge - ne è vietata la riproduzione, anche parziale.